Электрический штабелер с консолью управления
EJC 212-230

высота подъема: **2500-6000** мм / Грузоподъемность: **1200-3000** кг

EJC 212-230

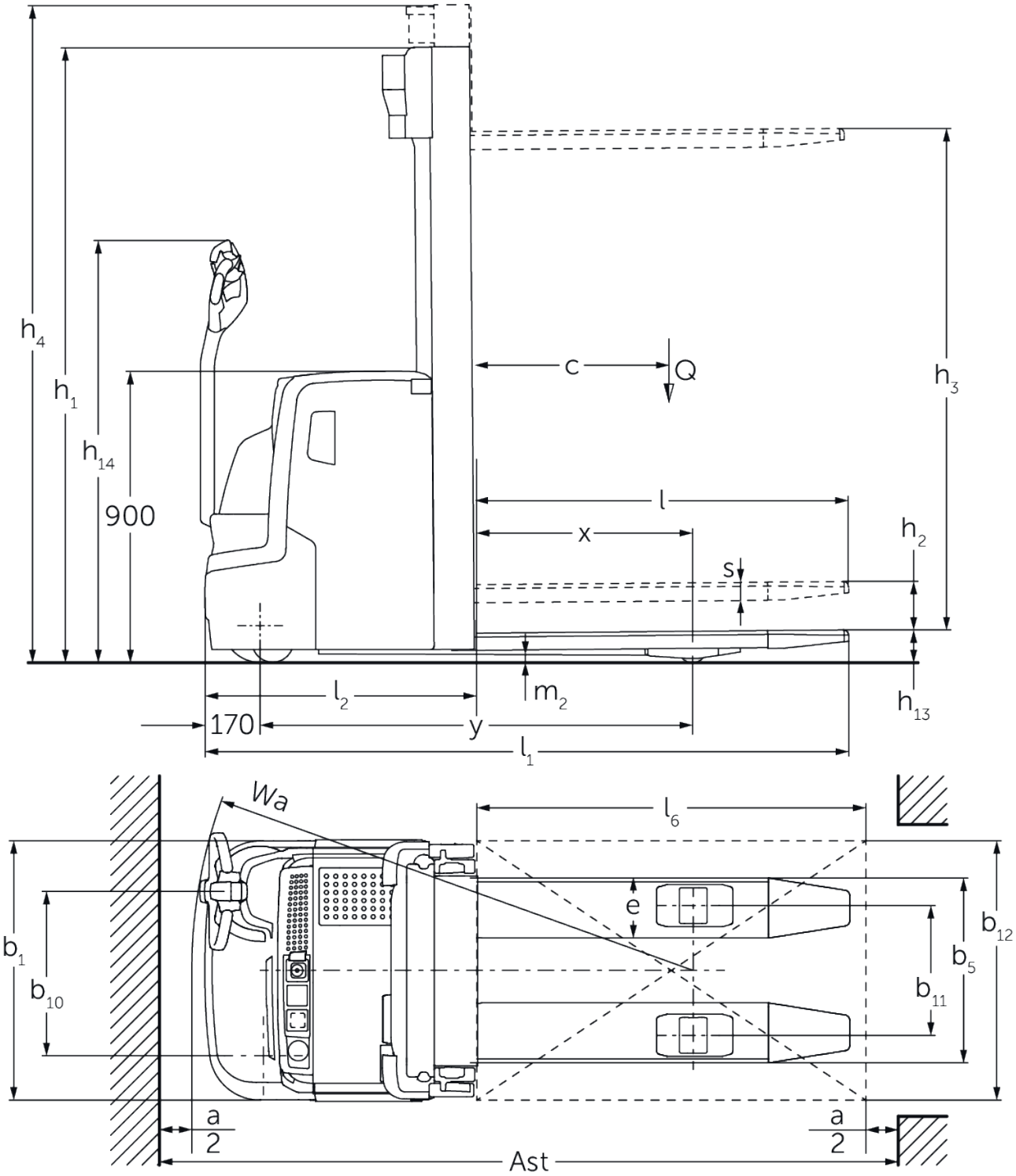
h4
h1
h14
900
c
Q
h3
l
x
h2
s
m2
h13
l2
170
y
l1
Wa
l6
e
b1
b10
b12
b5
b11
a
2
a
2
Ast

EJC 212-230

	Ход (h3)	Высота мачты втянута (h1)	Свободный лифт (h2)	Высота мачты увеличена (h4)
Двойная мачта ZT	**2800 мм**	**2080 мм**	**100 мм**	**3466 мм**
	3500 мм	2430 мм	100 мм	4166 мм
Двойная мачта ZZ	**2800 мм**	**2060 мм**	**1410 мм**	**3466 мм**
	3500 мм	2410 мм	1760 мм	4166 мм
Тройная мачта DZ	**4200 мм**	**2080 мм**	**1400 мм**	**4880 мм**
	4620 мм	2200 мм	1540 мм	5300 мм
EJC 212	**Ход (h3)**	**Высота мачты втянута (h1)**	**Свободный лифт (h2)**	**Высота мачты увеличена (h4)**
Двойная мачта ZT	**2500 мм**	**1750 мм**	**100 мм**	**2975 мм**
	2700 мм	1850 мм	100 мм	3175 мм
	2900 мм	1950 мм	100 мм	3375 мм
	3200 мм	2100 мм	100 мм	3675 мм
	3600 мм	2300 мм	100 мм	4075 мм
	4100 мм	2550 мм	100 мм	4575 мм
	4300 мм	2650 мм	100 мм	4775 мм
Двойная мачта ZZ	**2500 мм**	**1700 мм**	**1225 мм**	**2975 мм**
	2900 мм	1900 мм	1425 мм	3375 мм
	3200 мм	2050 мм	1575 мм	3675 мм
	3600 мм	2250 мм	1775 мм	4075 мм
	4100 мм	2500 мм	2025 мм	4575 мм
	4300 мм	2600 мм	2125 мм	4775 мм
Тройная мачта DZ	**4090 мм**	**1845 мм**	**1338 мм**	**4597 мм**
	4300 мм	1915 мм	1408 мм	4807 мм
	4700 мм	2050 мм	1543 мм	5207 мм
EJC 214	**Ход (h3)**	**Высота мачты втянута (h1)**	**Свободный лифт (h2)**	**Высота мачты увеличена (h4)**
Двойная мачта ZT	**2500 мм**	**1750 мм**	**100 мм**	**2975 мм**
	2700 мм	1850 мм	100 мм	3175 мм
	2900 мм	1950 мм	100 мм	3375 мм
	3200 мм	2100 мм	100 мм	3675 мм
	3600 мм	2300 мм	100 мм	4075 мм
	4100 мм	2550 мм	100 мм	4575 мм
	4300 мм	2650 мм	100 мм	4775 мм
	4500 мм	2750 мм	100 мм	4975 мм
Двойная мачта ZZ	**2500 мм**	**1700 мм**	**1225 мм**	**2975 мм**
	2900 мм	1900 мм	1425 мм	3375 мм
	3200 мм	2050 мм	1575 мм	3675 мм
	3600 мм	2250 мм	1775 мм	4075 мм
	4100 мм	2500 мм	2025 мм	4575 мм
	4300 мм	2600 мм	2125 мм	4775 мм
Тройная мачта DZ	**4090 мм**	**1830 мм**	**1341 мм**	**4579 мм**
	4300 мм	1900 мм	1411 мм	4789 мм
	4690 мм	2030 мм	1541 мм	5179 мм
	5350 мм	2250 мм	1761 мм	5839 мм
EJC 214, EJC 216	**Ход (h3)**	**Высота мачты втянута (h1)**	**Свободный лифт (h2)**	**Высота мачты увеличена (h4)**
Тройная мачта DZ	**6000 мм**	**2500 мм**	**1968 мм**	**6532 мм**
EJC 216	**Ход (h3)**	**Высота мачты втянута (h1)**	**Свободный лифт (h2)**	**Высота мачты увеличена (h4)**

Двойная мачта ZT	**2400 мм**	**1750 мм**	**100 мм**	**2925 мм**
	2600 мм	1850 мм	100 мм	3125 мм
	2800 мм	1950 мм	100 мм	3325 мм
	3100 мм	2100 мм	100 мм	3625 мм
	3500 мм	2300 мм	100 мм	4025 мм
	3800 мм	2450 мм	100 мм	4325 мм
	4000 мм	2550 мм	100 мм	4525 мм
	4200 мм	2650 мм	100 мм	4725 мм
	4400 мм	2750 мм	100 мм	4925 мм
Двойная мачта ZZ	**2400 мм**	**1700 мм**	**1175 мм**	**2925 мм**
	2800 мм	1900 мм	1375 мм	3325 мм
	3100 мм	2050 мм	1525 мм	3625 мм
	3500 мм	2250 мм	1725 мм	4025 мм
	4000 мм	2500 мм	1975 мм	4525 мм
	4200 мм	2600 мм	2075 мм	4725 мм
Тройная мачта DZ	**3990 мм**	**1830 мм**	**1298 мм**	**4522 мм**
	4200 мм	1900 мм	1368 мм	4732 мм
	4590 мм	2030 мм	1498 мм	5122 мм
	5250 мм	2250 мм	1718 мм	5782 мм
EJC 220	**Ход (h3)**	**Высота мачты втянута (h1)**	**Свободный лифт (h2)**	**Высота мачты увеличена (h4)**
Двойная мачта ZT	**2540 мм**	**1950 мм**	**100 мм**	**3195 мм**
	2840 мм	2100 мм	100 мм	3495 мм
	3540 мм	2450 мм	100 мм	4195 мм
Двойная мачта ZZ	**2540 мм**	**1900 мм**	**1245 мм**	**3195 мм**
	2840 мм	2050 мм	1395 мм	3495 мм
	3540 мм	2400 мм	1745 мм	4195 мм
Тройная мачта DZ	**3750 мм**	**1900 мм**	**1218 мм**	**4432 мм**
	4200 мм	2050 мм	1368 мм	4882 мм
	4800 мм	2250 мм	1568 мм	5482 мм

VDI стол

Редакция: 06/2022

идентификатор	1.1	Производитель (краткое название)			Jungheinrich				
	1.2	Обозначение модели			EJC 212	EJC 214	EJC 216	EJC 220	
	1.3	Привод			Электро				
	1.4	Управление			На ходу				
	1.5	Мощность / нагрузка	Q	кг	1200	1400	1600	2000	3000
	1.6	Расстояние до центра тяжести груза	c	мм	600				
	1.8	Расстояние до груза (от оси пер. колес до спинки вил)	x	мм	689	668			700
	1.9	Расстояние между осями колес	y	мм	1196	1264		1336	1570
масса	2.1.1	Собственный вес (включая аккумулятор)		кг	880	1039	1044	1207	1716
	2.2	Нагрузка на ось с грузом передн./задн.		кг	660 / 1420	794 / 1645	814 / 1830	878 / 2329	1291 / 3550
	2.3	Нагрузка на ось без груза передн./задн.		кг	590 / 290	721 / 318	724 / 320	805 / 402	1150 / 660
колеса/ходовая часть	3.1	шины			Полиуретан (PU)				
	3.2	Размер шин, передние			Ø 230 x 70				
	3.3	Размер шин, задние			Ø 85 x 110			Ø 85 x 85	Ø 85 x 110
	3.4	Дополнительные колеса			Ø 140 x 54				
	3.5	Колеса, номер перед / зад (x = ведомый)			1x + 1 / 2			1x + 1 / 4	
	3.6	Ширина переднего моста	b_{10}	мм	507				
	3.7	Ширина колеи, сзади	b_{11}	мм	400				370
габаритные размеры	4.2	Высота мачты втянута (h1)	h_1	мм	1950			2100	2080
	4.3	Свободный лифт (h2)	h_2	мм	100				
	4.4	Ход (h3)	h_3	мм	2900		2800	2840	2800
	4.5	Высота мачты увеличена (h4)	h_4	мм	3375		3325	3495	3466
	4.9	Высота рукояти управления в ходовом положении, мин./макс.		мм	850 / 1305				
	4.15	Высота в опущенном положении	h_{13}	мм	90				95
	4.19	общая длина	l_1	мм	1827	1916		1988	
	4.19.4	Длина, включая длину вил	l_1	мм	-				2180
	4.20	Длина, включая спинку вил	l_2	мм	677	766		838	1030
	4.21.1	габаритная ширина	b_1	мм	800				
	4.22	размеры вил	s/ e/l	mm	56 x 185 x 1150				85 x 210 x 1150
	4.23	Класс связи вилочного перевозчика			2A			2B	
	4.25	Оформление вилки	b_5	мм	570				580
	4.32	Просвет над полом в середине расстояния между осями колес	m_2	мм	28		25	18	20
	4.34.1	Рабочая ширина (паллет 1000 × 1200 крест-накрест)	Ast	мм	2068	2178		2250	2430
	4.34.2	Рабочая ширина (поддон 800x1200 продольный)	Ast	мм	2118	2228		2300	2480
	4.35	Радиус разворота	W_a	мм	1407	1496		1568	1780
рабочие характеристики	5.1	Скорость хода с грузом/без груза		км/ч	6 / 6				5,5 / 5,5
	5.2	Скорость подъема с грузом/без груза		м/сек	0,2 / 0,4	0,16 / 0,3	0,15 / 0,3	0,11 / 0,34	0,07 / 0,15
	5.3	Скорость опускания с грузом/без груза		м/сек	0,45 / 0,35			0,5 / 0,35	0,25 / 0,25
	5.8	Макс. способность к преодолению подъема с грузом/без груза		%	8 / 16		7 / 16	5 / 16	2 / 14

Электродвигатель / Электроника	6.1	Двигатель хода, мощность S2 60 мин	кВт	1	1,6			
	6.2	Двигатель подъема, мощность при S3	кВт	3				
	6.3	Аккумулятор согласно DIN 43531/35/36		Нет				
	6.4	Напряжение аккумулятора, номинальная емкость	В / Ач	24 / 200	24 / 300		24 / 375	
	6.5	Вес аккумулятора	кг	185	243		288	
	6.6.1	расход электроэнергии согласно цикла EN	кВт-ч/ч	0,77	0,83	0,91	1,08	0,92
	6.6.2	CO2 эквивалент в соответствии с EN16796	кг/ч	0,4		0,5	0,6	0,5
прочее	8.1	Тип управления движением		привод переменного тока				
	10.7	Уровень звукового давления согласно EN12053, трубка водителя	дБ(А)	63				70

- В соответствии с директивой VDI 2198 в таблице приведены технические характеристики только стандартного транспортного средства. При установке других шин, подъемных устройств, дополнительного оборудования и т.д. значения могут измениться.

Значения в таблице приведены для аккумуляторного отсека S-VBE (EJC 212), M-VBE (EJC 214 / 216), L-VBE (EJC 220 / 220), мачта ZT2800/2840/2900.
– № VDI 1.8 для EJC 212 / 214 / 216. С мачтой DZ: x – 42 мм.
– № VDI 1.8 для EJC 220. С аккумуляторным отсеком L-VBE или L-SBE и мачтой DZ: x – 1 мм; M Li-Ion и мачтой DZ: x – 71 мм.
– № VDI 1.9 для EJC 212. С аккумуляторным отсеком M-VBE или M Li-Ion: y + 68 мм; L-VBE или L-SBE: y + 140 мм.
– № VDI 1.9 для EJC 214 / 216. С аккумуляторным отсеком M Li-Ion: y + 0 мм; L-VBE или L-SBE: y + 72 мм.
– № VDI 1.9 для EJC 220. С аккумуляторным отсеком L-VBE или L-SBE и мачтой DZ: y + 70 мм; M Li-Ion: y – 72 мм.
– № VDI 3.3 для EJC 212 / 214 / 216. Спаренные: Ø 85 × 85 мм.
– № VDI 4.19 для EJC 212. С мачтой DZ: l1 + 42 мм; с аккумуляторным отсеком M-VBE или M Li-Ion: l1 + 68 мм; L-VBE или L-SBE: l1 + 140 мм.
– № VDI 4.19 для EJC 214 / 216. С мачтой DZ: l1 + 42 мм; с аккумуляторным отсеком M Li-Ion: l1 + 0 мм; L-VBE или L-SBE: l1 + 72 мм.
– № VDI 4.19 для EJC 220. С мачтой DZ: l1 + 71 мм; с аккумуляторным отсеком M Li-Ion: l1 – 72 мм.
– № VDI 4.20 для EJC 212. С мачтой DZ: l2 + 42 мм; с аккумуляторным отсеком M-VBE или M Li-Ion: l2 + 68 мм; L-VBE или L-SBE: l2 + 140 мм.
– № VDI 4.20 для EJC 214/216. С мачтой DZ: l2 + 42 мм; с аккумуляторным отсеком M Li-Ion: l2 + 0 мм; L-VBE или L-SBE: l2 + 72 мм.
– № VDI 4.20 для EJC 220. С мачтой DZ: l2 + 71 мм; с аккумуляторным отсеком M Li-Ion: l2 – 72 мм.
– № VDI 4.34 для EJC 212. Диагональ по VDI: ширина рабочего прохода + 215 мм; с аккумуляторным отсеком M-VBE или M Li-Ion: ширина рабочего прохода + 68 мм; L-VBE или L-SBE: ширина рабочего прохода + 140 мм; с мачтой DZ: ширина рабочего прохода + 42 мм.
– № VDI 4.34 для EJC 214/216. Диагональ по VDI: ширина рабочего прохода + 215 мм; с аккумуляторным отсеком M Li-Ion: ширина рабочего прохода + 0 мм; L-VBE или L-SBE: ширина рабочего прохода + 72 мм; с мачтой DZ: ширина рабочего прохода + 42 мм.
– № VDI 4.34 для EJC 220. Диагональ по VDI: ширина рабочего прохода + 215 мм; с мачтой DZ: ширина рабочего прохода + 71 мм; с аккумуляторным отсеком M Li-Ion: ширина рабочего прохода – 72 мм.
– № VDI 4.34 для EJC 230. Диагональ по VDI: ширина рабочего прохода + 221 мм.
– № VDI 4.34.1 для EJC 212. Диагональ по VDI: ширина рабочего прохода + 138 мм; с аккумуляторным отсеком M-VBE или M Li-Ion: ширина рабочего прохода + 68 мм; L-VBE или L-SBE: ширина рабочего прохода + 140 мм; с мачтой DZ: ширина рабочего прохода + 42 мм.
– № VDI 4.34.1 для EJC 214 / 216. Диагональ по VDI: ширина рабочего прохода + 138 мм; с аккумуляторным отсеком M Li-Ion: ширина рабочего прохода + 0 мм; L-VBE или L-SBE: ширина рабочего прохода + 72 мм; с мачтой DZ: ширина рабочего прохода + 42 мм.
– № VDI 4.34.1 для EJC 220. Диагональ по VDI: ширина рабочего прохода + 138 мм; с мачтой DZ: ширина рабочего прохода + 71 мм; с аккумуляторным отсеком M Li-Ion: ширина рабочего прохода – 72 мм.
– № VDI 4.34.1 для EJC 230. Диагональ по VDI: ширина рабочего прохода + 240 мм.
– № VDI 4.35 для EJC 212. С аккумуляторным отсеком M-VBE или M Li-Ion: Wa + 68 мм, L-VBE или L-SBE: Wa + 140 мм.
– № VDI 4.35 для EJC 214 / 216. С аккумуляторным отсеком M Li-Ion: Wa + 0 мм, L-VBE или L-SBE: Wa + 72 мм.
– № VDI 4.35 для EJC 220. С аккумуляторным отсеком L-VBE или L-SBE и мачтой DZ: Wa + 70 мм.
– № VDI 5.3. С мачтой ZZ / DZ: скорость опускания в пределах свободного хода находится ниже приведенных значений.

Сертифицированными являются немецкие заводы в Нордерштедте и Мосбурге.

ISO 9001
ISO 14001

Подъемно-транспортные средства Jungheinrich отвечают европейским требованиям по безопасности.

CE

JUNGHEINRICH

www.jungheinrich.com